COMFORNETTE

Brugsanvisning
Badekar
Basic & C-Line

Rev 21.2

INDHOLDSFORTEGNELSE

Godskontrol **3**

Installation **3**
- Korrekt løft 3
- Placering af badekarret 3
- Vandtilslutning 3
- Afløbstilslutning 3
- Indbygning af badekarret 3
- Brug/Sikkerhed 3
- Montering af armatur 4

Vedligeholdelse og service **5**
- Rengøring af badekarrets overflade 5

GODSKONTROL

Det er vigtigt, at kunden efterser badekarret, når det modtages fra transportøren. Eventuelle skader på emballagen skal dokumenteres og hurtigst muligt anmeldes til transportfirmaet. Dette skal ske inden for 5 arbejdsdage fra leveringsdatoen.

INSTALLATION

Korrekt løft
Badekarret må kun løftes i stellet og kanten. Badekarret må ikke løftes i slanger eller andet monteret udstyr.

Placering af badekarret
Det er vigtigt, at badekarret stilles i vater med et vaterpas, så alle funktioner fungerer korrekt, og alt vand løber ud ved tømning. Bemærk: Afstanden fra gulvet til bundventilens underkant skal være mindst 15 mm. Dette forhindrer, at bundventilen tager skade, når karret fyldes med vand.

Vandtilslutning
Tilslutningsslanger følger ikke med badekarret. Tilslutningsslangerne bør være ca. 1 m for lange, så karret let kan trækkes frem ved eventuel service og rengøring. Tilslutningsslangerne skal altid monteres på afspærringsventiler af typen Ballofix. Det letter service, og vandet kan hurtigt lukkes ved lækage. Dette er et krav i henhold til svensk standard. Alle faste tilslutninger til det eksisterende vandnet skal altid udføres af en autoriseret VVS-installatør.

Afløbstilslutning
Tilslut afløbsslangen til gulvafløbet, og sørg for korrekt fald, så der ikke står vand tilbage i slangen. Hvis afløbsslangen skal forlænges, gøres det med afløbsrør, som kan købes i VVS-butikker. Bundproppen er justeret fra fabrikken og kan justeres efter behov. ***Bemærk! Det er vigtigt, at bundsien renses regelmæssigt, så bundproppen tætner ordentligt, og tømningen fungerer korrekt.***

Indbygning af badekarret
Badekarret skal stå på plads, før der flises, da der kan forekomme mindre målafvigelser. Der skal være god ventilation, så der ikke opstår skimmel. Vi anbefaler, at der monteres to ventilationsriste på forsiden. Se illustrationen nedenfor.

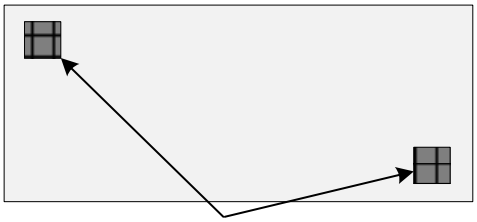

Ventilationsrist 10x10 cm

• Det er vigtigt at overveje, hvordan badekarret bygges ind og placeres. Badekarret skal være frit og tilgængeligt ved eventuel service. Eventuelle omkostninger til at frilægge og genetablere badekarret samt eventuel indbygning afholdes af forbrugeren.
• Gulvafløbet bør være tilgængeligt, så det kan renses.

Brug/sikkerhed
• Brug aldrig elektriske apparater i badet.
• Børn og personer med bevægelseshandicap må ikke efterlades uden opsyn i badet.

Montering af kantarmatur Quatro og Elipse

Vigtigt!
Monter armaturet fast på karret, før de stålomspundne vandslanger monteres!

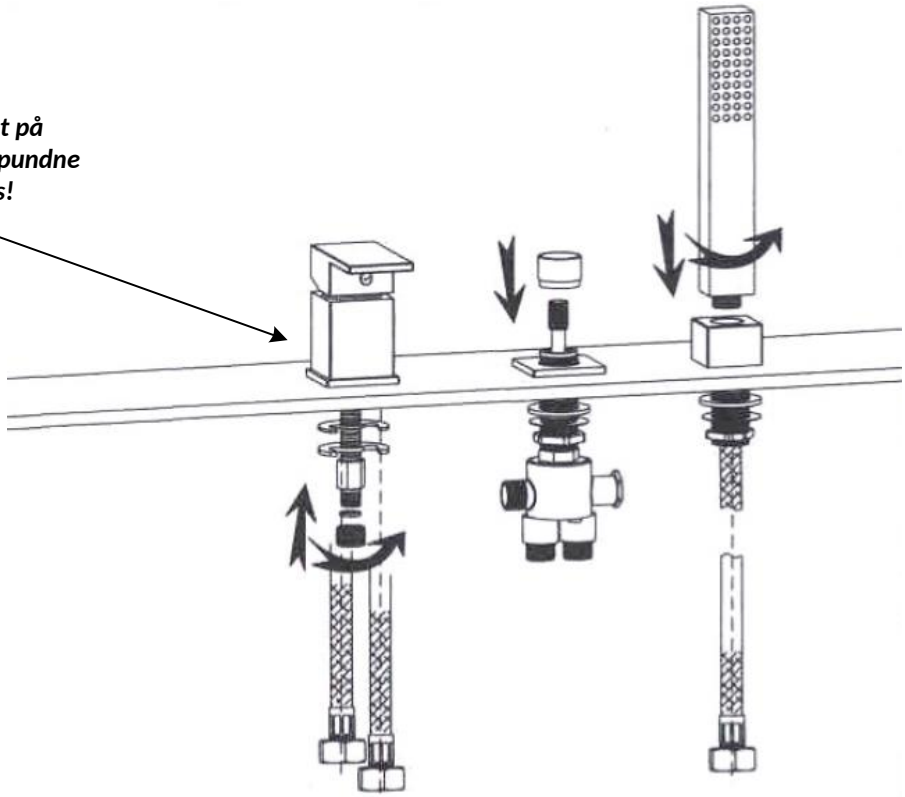

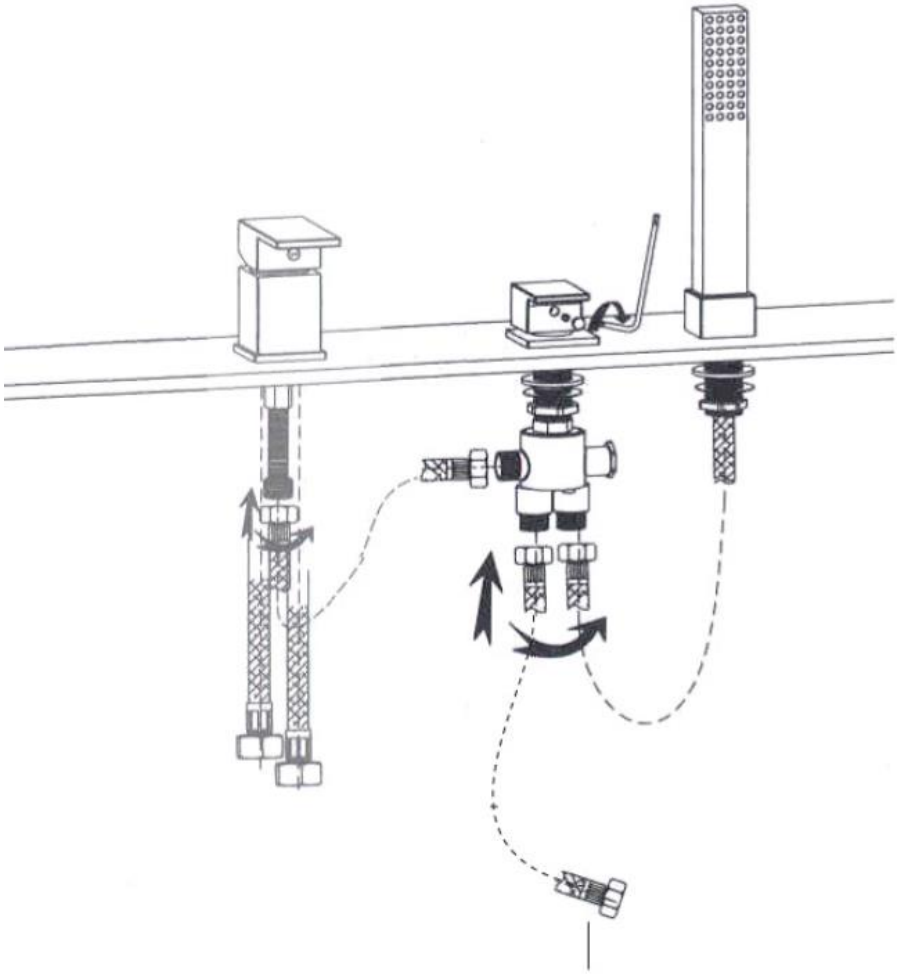

Tilsluttes karrets tud

Vedligeholdelse og service

Rengøring af badekarrets overflade (Bubbelbad Cleaner)
Skyl badekarret rent efter hvert bad. Vi anbefaler rengøringsmiddel med voks, som hjælper med at holde overfladen ren og blank. Når karret er svært at få rent, er det tid til at vokse det. Brug voks uden slibemiddel. ***Bemærk! Almindelige rengøringsmidler kan fjerne voksbehandlingen og gøre rengøringen sværere. Brug kun bløde klude.***